Mã/ *Item number*: **TBG02305B**

Tiêu chuẩn kỹ thuật
Specifications

1.	Áp lực nước sử dụng	: 0.05 ~ 1.0 (MPa)
	Water pressure	: *0.05 ~ 1.0 (MPa)*
2.	Vật liệu	: Đồng
	Material	: *Brass*
3.	Mạ	: Niken crôm
	Plated	: *Nickel chrome*
4.	Loại	: Tay gạt đơn, ba lỗ
	Type	: *Single lever, three hole*
5.	Chế độ nước	: Nóng lạnh
	Mode	: *Hot & Cold*
6.	Xuất xứ	: Trung Quốc
	Origin	: *China*

Vòi xả bồn
Bath Spout

Bản vẽ/ *Drawing*:
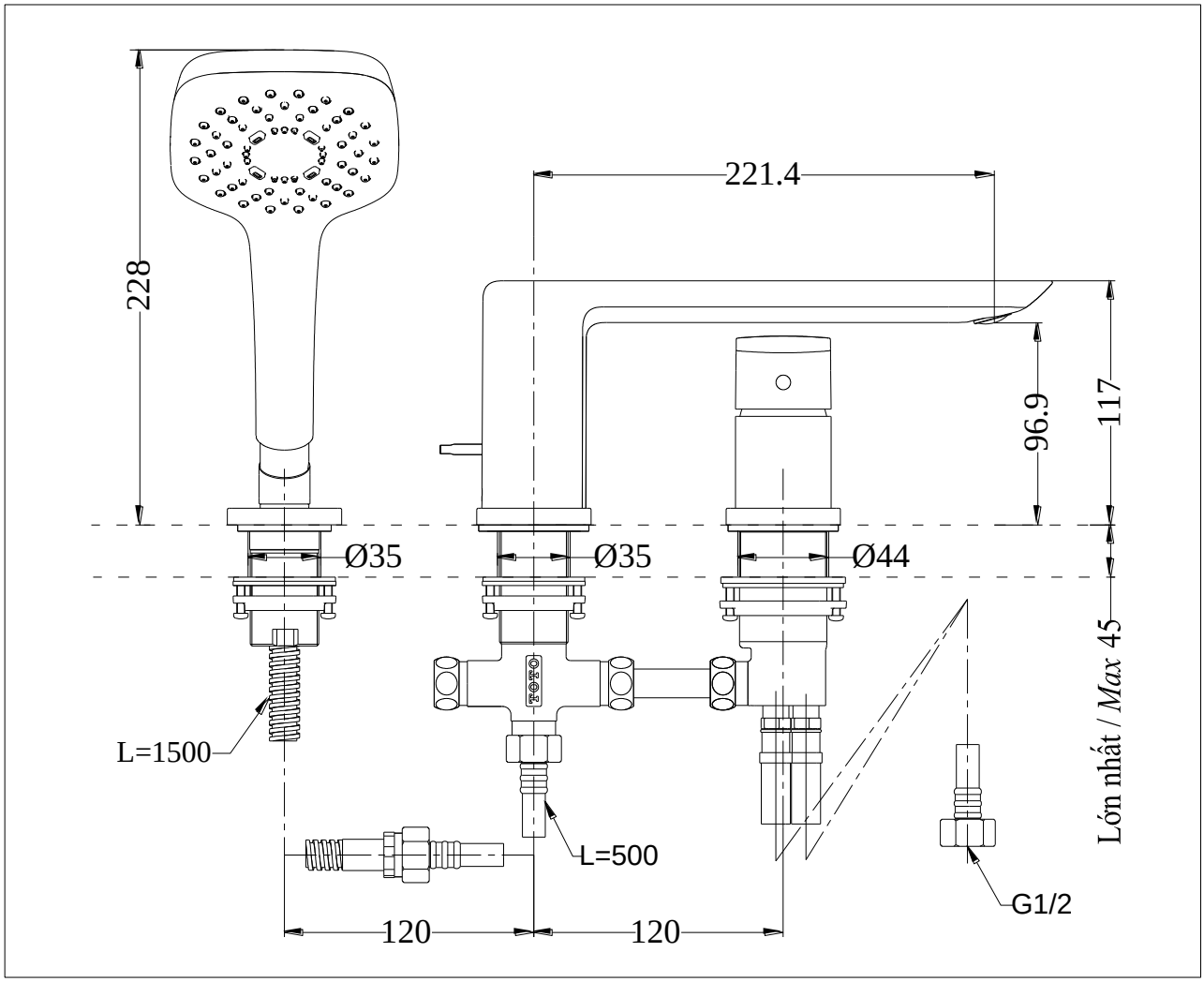
TBG02305B