Item number: UT500T
Mã sản phẩm

Features
Đặc điểm

- *Compact design with privacy shield*
  Thiết kế nhỏ gọn, tiện dụng với vách ngăn tạo không gian riêng tư
- *Powerful washdown flushing action Integral trap*
  Chế độ xả trải đều mạnh mẽ
- *Upgrade with sensor flush vavle (optional)*
  Hệ thống thoát thải Siphon tích hợp
  Có thể lắp đặt với van xả cảm ứng (tùy chọn)
- *CeFiONtect technology: super smooth, ion barrier glazing for a clean urinal*
  Công nghệ CeFiONtect giúp bề mặt chậu rửa siêu nhẵn, hạn chế tối đa các vết bẩn, vi khuẩn

Specifications
Tiêu chuẩn kỹ thuật

Minimum water consumption/ Lượng nước tối thiểu:	*2.0 (L)*
Position of inletl hole/ Vị trí lỗ cấp nước:	*Top inlet/* Lỗ cấp trên
Product dimension/ Kích thước sản phẩm:	*L400 x W380 x H920 (mm)*
Material/ Vật liệu sử dụng:	*Vitreous china/ Sứ vệ sinh*

UT500T

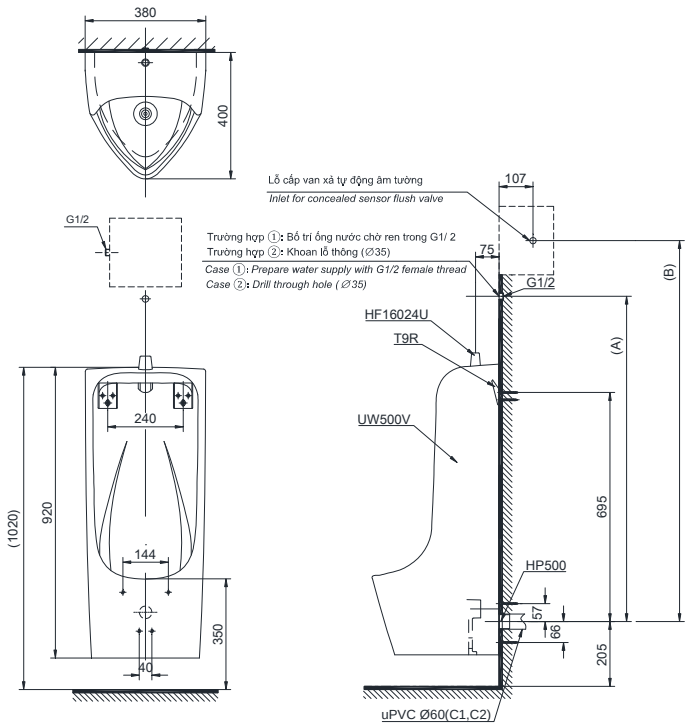

Parts description
Danh mục phụ kiện

- ***Urinal/ Tiểu nam*** — ***U500T***
  - *Urinal body/ Thân sứ* — UW500V
  - *Unit for tube /* Bộ nối cấp nước — HF16024U
  - *Fixing set/ Bộ cố định* — *T9R*
  - *Flange set/ Bộ bích nối* — *HP500*

Colors
Màu sắc

White (cefiontect)
Trắng (cefiontect)

Optional/ Tùy chọn

Van xả/ *Flush valves*				(A)	(B)
Trường hợp *Case*	①	TS402P	Nhấn tay *Hand flush*	1004	-
		DU601S		952	-
		DU601N		952	-
		TS446DC, DUE137PBK	Tự động *Sensor flush*	988	-
	②	TS445V2ACPK, TS445DCPK DUE115UPEV1/ S376TT DUE115UPKV1/ S376TT DUE115UPE/ S376TT DUE115UPK/ S376TT TTUE602DN/ S376TT TTUE602AN/ S376TT	Tự động âm tường *Concealed sensor flush*	973	1120

Notice: *Tobe able to install the flush valve, must ensure dimension (A), (B) According to above table.*
Chú ý: *Để lắp đặt van xả, phải đảm bảo các kích thước (A), (B) như bảng trên.*

All rights reserved by TOTO company. Specifications and sizes are subject to change without notice.
Bản quyền thuộc công ty TOTO. Thông số kỹ thuật và kích thước có thể được thay đổi mà không báo trước.